BIASI

Επίτοιχοι λέβητες αερίου

Τα νέα πρωτοποριακά προϊόντα λεβήτων αερίου **BIASI** υψηλής τεχνολογίας, ατμοσφαιρικής καύσης, προσφέρουν νέες δυνατότητες, εναλλακτικές εφαρμογές, σύγχρονες και αξιόπιστες λύσεις χρήσης αερίου με λειτουργικότητα, ασφάλεια και οικονομία για οικιακή θέρμανση και ζεστό νερό χρήσης.

Ειδικός σχεδιασμός εναλλάκτη θερμότητας με ιδανική θερμική ροή γιά υψηλή απόδοση

Ανοξείδωτος πλακοειδής εναλλάκτης ζεστού νερού χρήσης

Οι λέβητες κλειστού θαλάμου καύσης παραδίδονται με διπλό ομόκεντρο αγωγό απαγωγής καυσαερίων και προσαγωγής αέρα.

GASTEC CE 0694

Εγγύηση 12 μήνες

Οι επίτοιχοι λέβητες **Parva** με τέλειο και ολοκληρωμένο σχεδιασμό, εναρμονισμένοι στις ανάγκες άνεσης και αισθητικής, παρέχουν:

- Δυνατότητα επιλογής ανοικτού ή κλειστού θαλάμου καύσης
- Θέρμανση και παραγωγή ζεστού νερού χρήσης
- Δυνατότητα χρήσης φυσικού αερίου ή υγραερίου
- Οικονομία και αθόρυβη λειτουργία
- Αναλογική ρύθμιση παροχής αερίου
- Ηλεκτρονική ανάφλεξη
- Ηλεκτρονικό σύστημα διάγνωσης λειτουργίας
- Αντιπαγετική προστασία
- Εύκολη τοποθέτηση και απλή εγκατάσταση σε οποιοδήποτε χώρο
- Δυνατότητα εντοιχισμού
- Απαγωγή καυσαερίων χωρίς απαίτηση καμινάδας
- Ασφαλή λειτουργία, εύκολη χρήση και απλή συντήρηση
- Επιλογή με δοχείο αποθήκευσης ζεστού νερού (Parva Boiler)

Επιτοιχοι λέβητες αερίου Parva
24 - 32 kW

Ο επίτοιχος λέβητας αερίου **Parva** αποτελεί ένα ολοκληρωμένο συγκρότημα αυτόνομης θέρμανσης και παραγωγής ζεστού νερού χρήσης και διατίθεται με εστία καύσης ανοικτού ή κλειστού τύπου, για επιλογή σύμφωνα με τις απαιτήσεις της εγκατάστασης.

Ατμοσφαιρικός καυστήρας

Ο ατμοσφαιρικός καυστήρας αερίου είναι εξοπλισμένος με ρυθμιζόμενη βαλβίδα αερίου που παρέχει αυτόματη αναλογική ρύθμιση ανάλογα με το θερμικό φορτίο. Η έναυση και η επιτήρηση φλόγας γίνεται με ηλεκτρονική ανάφλεξη και με έλεγχο ιονισμού αντίστοιχα.

Εναλλάκτης

Ο πρωτεύων εναλλάκτης θερμότητας είναι μεγάλης αντοχής λόγω αντιδιαβρωτικής επεξεργασίας. Αποτελείται από οβάλ υδροφόρους αγωγούς με ειδικά πτερύγια και ο βαθμός μετάδοσης θερμότητας μεταξύ καυσαερίων και νερού θέρμανσης ανέρχεται έως 97%.

Λέβητας

Ο λέβητας δια μέσου του ανοξείδωτου εναλλάκτη παρέχει ζεστό νερό χρήσης με έξυπνο και οικονομικό τρόπο ανάλογα με τη ζήτηση θέρμανσης, τη ροή και τη θερμοκρασία παροχής ζεστού νερού χρήσης.

Λειτουργία

Η πληρότητα του εξοπλισμού οργάνων λειτουργίας, ελέγχου και ασφαλείας σε συνδυασμό με το ηλεκτρονικό πρόγραμμα επιτήρησης και διάγνωσης, δια μέσου μικροεπεξεργαστή, εξασφαλίζει μια αξιόπιστη, ασφαλή και οικονομική λειτουργία. Η κατάσταση λειτουργίας ή βλάβης του λέβητα εμφανίζεται συνεχώς στον πίνακα ελέγχου με τη βοήθεια τριών ενδεικτικών λυχνίων.

Χειρισμός

Ο χειρισμός του λέβητα αερίου Parva είναι απλός, η επιλογή θέσης λειτουργίας χειμερινής ή θερινής ή αναμονής με αντιπαγετική προστασία καθώς επίσης και οι ρυθμίσεις θερμοκρασίας νερού θέρμανσης και ζεστού νερού χρήσης, γίνονται εύκολα μόνο με την χρήση δύο ρυθμιστών.

Αποθήκη ζεστού νερού χρήσης

Ο τύπος Parva Boiler διατίθεται με δοχείο 60 l αποθήκευσης ζεστού νερού χρήσης. Είναι κατάλληλος για αυξημένες ανάγκες ζήτησης ζεστού νερού.

Parva M90.24S

Parva Boiler

Διαστάσεις (mm)

Parva

Ανοικτού θαλάμου καύσης

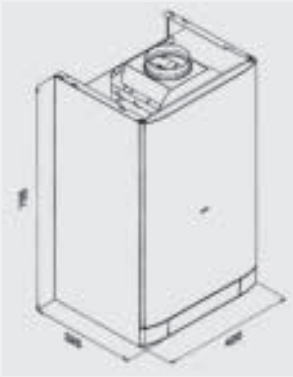

Κλειστού θαλάμου καύσης

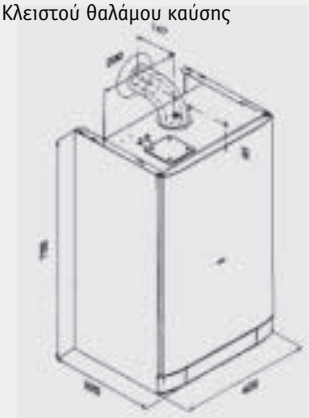

Parva Boiler

Κλειστού θαλάμου καύσης

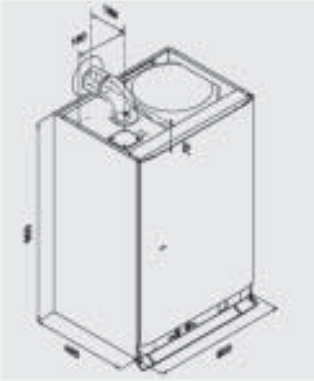

Τεχνικά χαρακτηριστικά

Τύπος Parva			Ανοικτού θαλάμου καύσης		Κλειστού θαλάμου καύσης		
			M90.24A	M90.28A	M90.24S	M90.28S	M90.32S
Ονομαστική ισχύς		kW	24,0	28,0	24,0	28,0	32,0
		kcal/h	20.600	24.100	20.600	24.100	27.500
Ελάχιστη ισχύς		kW	9,3	11,0	9,3	11,0	12,7
		kcal/h	8.000	9.500	8.000	9.500	10.900
Βαθμός απόδοσης		%	90,5	90,5	92,4	92,5	92,4
Παροχή ζεστού νερού χρήσης (Δθ=25˚C)		l/min	13,7	16	13,7	16	18,2
		l/h	822	960	822	960	1.092
Θερμοκρασία ρύθμισης	Νερό θέρμανσης	˚C	38 - 85		38 - 85		
	Ζεστό νερό χρήσης	˚C	35 - 55		35 - 55		
Πίεση παροχής	Φυσικό αέριο	mbar	20		20		
	Υγραέριο - βουτάνιο / προπάνιο	mbar	29 / 37		29 / 37		
Μέγιστη κατανάλωση	Φυσικό αέριο	Nm^3/h	2,82	3,29	2,82	3,29	3,72
	Υγραέριο - βουτάνιο / προπάνιο	kg/h	2,09 / 2,06	2,45 / 2,41	2,09 / 2,06	2,45 / 2,41	2,74 / 2,70
Ηλεκτρική κατανάλωση	W / A		150 / 0,7	170 / 0,6	150 / 0,7	170 / 0,6	170 / 0,6
Τάση λειτουργίας		V / Hz	230 / 50		230 / 50		
Κατηγορία και τύπος συσκευής			II_{2H3+}, B_{11BS}		II_{2H3+}, C_{12}, C_{32}, C_{42}, C_{52}		
Ανάφλεξη			Ηλεκτρονική		Ηλεκτρονική		
Βαθμός προστασίας			IP x 4D		IP x 4D		
Υδραυλικές συνδέσεις	θέρμανση	mm	∅ 18		∅ 18		
	Κρύο - ζεστό νερό χρήσης	mm	∅ 15		∅ 15		
Συνδέσεις	Παροχή αερίου	mm	∅ 18		∅ 18		
	Καπναγωγός	mm	∅ 130		∅ 60		
	Προσαγωγή αέρα	mm	–		∅ 100		
Διαστάσεις (ύψος x πλάτος x βάθος)		mm	703 x 400 x 325		703 x 400 x 325		
Βάρος		kg	38	41	40	43	41

Τύπος Parva Boiler			Ανοικτού θαλάμου καύσης	Κλειστού θαλάμου καύσης	
			M32.24A60	M32.24S60	M32.28S60
Ονομαστική ισχύς		kW	24,0	24,0	28,0
		kcal/h	20.600	20.600	24.100
Ελάχιστη ισχύς		kW	9,3	9,3	11,0
		kcal/h	8.000	8.000	9.500
Βαθμός απόδοσης		%	91	91	91
Δοχείο αποθήκευσης ζεστού νερού χρήσης		l	60	60	60
Παροχή ζεστού νερού χρήσης (Δθ=25˚C)		l/min	13,7	13,7	16
		l/h	822	822	960
Χρόνος προθέρμανσης αποθήκης ζεστού νερού		min	9	9	7,2
Θερμοκρασία ρύθμισης	Νερό θέρμανσης	˚C	38 - 80	38 - 80	
	Ζεστό νερό χρήσης	˚C	38 - 60	38 - 60	
Πίεση παροχής	Φυσικό αέριο	mbar	20	20	
	Υγραέριο - βουτάνιο / προπάνιο	mbar	29 / 37	29 / 37	
Μέγιστη κατανάλωση	Φυσικό αέριο	Nm^3/h	2,82	2,82	3,29
	Υγραέριο - βουτάνιο / προπάνιο	kg/h	2,09 / 2,06	2,09 / 2,06	2,45 / 2,41
Ηλεκτρική κατανάλωση	W / A		150 / 0,7	150 / 0,7	170 / 0,6
Τάση λειτουργίας	V / Hz		230 / 50	230 / 50	
Κατηγορία συσκευής και τύπος αερίου			II_{2H3+}, C_{12}, C_{32}, C_{42}, C_{52}	II_{2H3+}, C_{12}, C_{32}, C_{42}, C_{52}	
Ανάφλεξη			Ηλεκτρονική	Ηλεκτρονική	
Βαθμός προστασίας			IP x 4D	IP x 4D	
Υδραυλικές συνδέσεις	θέρμανση	mm	∅ 18	∅ 18	
	Κρύο - ζεστό νερό χρήσης	mm	∅ 15	∅ 15	
Συνδέσεις	Παροχή αερίου	mm	∅ 18	∅ 18	
	Καπναγωγός	mm	∅ 130	∅ 60	
	Προσαγωγή αέρα	mm	–	∅ 100	
Διαστάσεις (ύψος x βάθος x πλάτος)		mm	900 x 600 x 460	900 x 600 x 460	
Βάρος		kg	73	75	78